SKIP*HOP®

303325.07

4m+

EXPLORE & MORE™

baby's view 3-stage activity center

BRUGERVEJLEDNING

BEGRÆNSET GARANTI:

Hos Skip Hop sætter vi en stor ære i kvaliteten af håndværket af hver eneste vare, vi producerer. Vi er forpligtet til at give vores kunder klassens bedste, ægte Skip Hop-produkter af høj kvalitet gennem autoriserede Skip Hop-forhandlere. Det står vi bag ved følgende garantier mod fejl i materialer og udførelse.
Dette produkt er dækket af en 2-års garanti. Garantien kan ikke overdrages og gælder kun for den oprindelige køber. Alle refusioner og ombytninger udstedes efter Skip Hops skøn. Garantien dækker ikke:

- Skader forårsaget af normal slitage (dvs. krog-og-løkkeslid osv.)
  - Defekter som følge af reparation eller ændring af produktet (undtagen af Skip Hop)
  - Defekter som følge af ukorrekt brug, inklusive enhver brug eller pleje, der ikke er i overensstemmelse med produktinstruktionerne
  - Skader som følge af flyselskaber eller lufthavnspersonale
  - Defekter som følge af forkert opbevaring, såsom udendørs eller i fugtige omgivelser
  - Produkter, der videresælges, gives væk eller i andre tilfælde, hvor du ikke er den første og oprindelige ejer
  - Produkter uden kvittering eller købsbevis
  - Produkter, der ikke er købt gennem en autoriseret Skip Hop-forhandler (online eller i butikken)

Afhjælpning under denne garanti er begrænset til reparation eller udskiftning af produktet eller komponenterne i produktet.
Under ingen omstændigheder vil Skip Hop eller nogen af dets forhandlere, forhandlere, distributører eller forhandlere være ansvarlige for tilfældige, indirekte eller følgeskader i forbindelse med produktet (inklusive ethvert repareret eller erstatningsprodukt eller -komponent) eller dets brug. Nogle jurisdiktioner tillader ikke udelukkelse eller begrænsning af hændelige skader eller følgeskader, så ovenstående begrænsning og udelukkelse gælder muligvis ikke for dig.

Kontakt købsstedet i tilfælde af en klage

FORBRUGERINFORMATION: SIKKERHED OG BORTSKAFFELSE
Bortskaf ikke affald af elektrisk elektronisk udstyr (WEEE), inklusive batterier, i usorteret kommunalt affald; samles separat. Bortskaf på WEEE-indsamlingssteder i henhold til lokal lovgivning. WEEE indeholder kemikalier, der er skadelige for miljøet og menneskers sundhed. Slutbrugerens deltagelse er afgørende for succes med WEEE-indsamling.

Do not dispose of WEEE in trash.

• Brænd ikke batterier. Bortskaf batterier på en sikker og passende måde. • Ikke-genopladelige batterier må ikke genoplades. • Genopladelige batterier må kun oplades under opsyn af en voksen. • Opbrugte batterier skal fjernes fra legetøjet. • Forsyningsklemmerne må ikke kortsluttes. • Forskellige typer batterier eller nye og brugte/gamle batterier må ikke blandes. • Genopladelige batterier skal fjernes fra legetøjet, før de udskiftes. • Bland ikke alkaliske, standard (kul-zink) eller genopladelige batterier.
• Batterier skal isættes med den korrekte polaritet. • For at forlænge dette produkts levetid skal du fjerne batterierne, når legetøjet opbevares.

FORSIGTIG: Ændringer eller modifikationer, der ikke udtrykkeligt er godkendt af den part, der er ansvarlig for overholdelse, kan annullere brugerens ret til at betjene udstyret.
Denne enhed overholder del 15 af FCC-reglerne. Betjening er underlagt følgende to betingelser: (1) Denne enhed må ikke forårsage skadelig interferens, og (2) denne enhed skal acceptere enhver modtaget interferens, inklusive interferens, der kan forårsage uønsket drift.
BEMÆRK: Dette udstyr er blevet testet og fundet i overensstemmelse med grænserne for en Klasse B digital enhed i henhold til del 15 af FCC-reglerne. Disse grænser er designet til at give rimelig beskyttelse mod skadelig interferens i en boliginstallation. Dette udstyr genererer, bruger og kan udstråle radiofrekvensenergi og kan, hvis det ikke installeres og bruges i overensstemmelse med instruktionerne, forårsage skadelig interferens i radiokommunikation. Der er dog ingen garanti for, at der ikke vil forekomme interferens i en bestemt installation. Hvis dette udstyr forårsager skadelig interferens på radio- eller tv-modtagelse, hvilket kan fastslås ved at slukke og tænde for udstyret, opfordres brugeren til at forsøge at rette op på interferensen ved hjælp af en eller flere af følgende foranstaltninger:
– Drej eller flyt modtagerantennen.
– Øg afstanden mellem udstyret og modtageren.
– Tilslut udstyret til en stikkontakt på et andet kredsløb end det, som modtageren er tilsluttet.
– Kontakt forhandleren eller en erfaren radio/tv-tekniker for at få hjælp.

CAN ICES-3 (B)/NMB-3(B)

Bi skål
For dit barns sikkerhed og sundhed:

ADVARSEL!

Brug altid dette produkt under opsyn af voksne. Inspicér produktet før hver brug. Smid væk ved det første tegn på skade eller svaghed. Dette produkt er ikke et legetøj. Kontroller altid fødevaretemperaturen før fodring. Lade være med opbevares i direkte sollys, da dette kan beskadige produktet. Rengør produktet før første brug. Efterse & vask grundigt før første brug og efter hver brug. Rengør efter hver brug, så hurtigt som muligt. Må ikke fryses eller koges.

⚠ADVARSEL

FALD FARE
Babyer kan FALDE fra produktet, hvilket resulterer i hovedskader.
• Efterlad ALDRIG barnet uden opsyn. Hold ALTID barnet i øjesyn, mens det er i aktivitetscentret.
• Brug ALDRIG i nærheden af trapper, komfurer eller ovne, pejse, varmeapparater, swimmingpools eller andre farlige områder.
• For at undgå at vælte skal produktet placeres på en flad, plan overflade. **KVALINGSFARE**
Strenge kan forårsage **KVÆVELSE.**
• Placer IKKE genstande med en snor rundt om barnets hals, såsom hættesnore eller suttesnore.
• Hæng IKKE snore over produktet eller fastgør snore til legetøj.
• Opbevar alle komponenter, der ikke er i brug, utilgængeligt for børn.
• Brug ikke Aktivitetscenteret, hvis det er beskadiget eller ødelagt.
• Det stationære aktivitetscenter er for et barn, der som minimum kan støtte hovedet uden hjælp. Stop brugen, når barnet begynder at gå uden hjælp.

DK Læs alle instruktioner før montering og brug af activity Center.

VIGTIG! Gem instruktionerne til fremtidig brug.

INDHOLD:

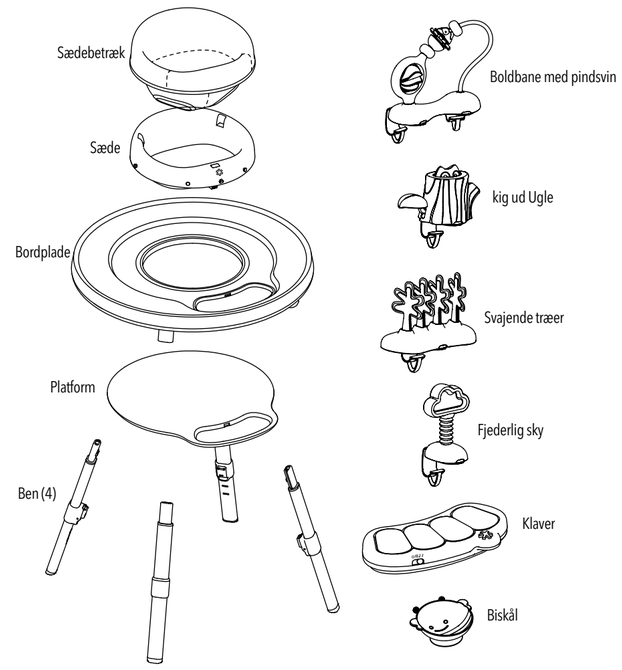

RENGØRING OG PLEJE:

Plastdele: Tør overfladerne af med mild sæbe og vand. Lufttørre.
Bi skål: Vask grundigt før brug. Tåler opvaskemaskine, kun øverste stativ.
Stofdele: Maskinvask kold, skånsom cyklus. Ingen blegemiddel. Tør flad. Må ikke stryges. Må ikke kemisk renses

OPSÆTNING SOM AKTIVITETSCENTER: Voksensamling påkrævet.

ADVARSEL:Må ikke bruges sammen med børn over 11 kg eller over 30 tommer (76 cm) Kun til brug med spædbørn, der kan holde hovedet op uden hjælp.
Stop brugen, når barnet begynder at gå uden hjælp eller kan løfte sig selv ud af sædet.

BENMONTERING
ADVARSEL: Make sørg for, at alle 4 ben er sikkert låst på plads, før du sætter dit barn i sædet.

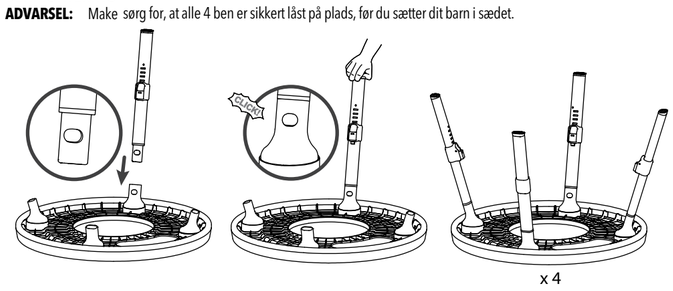

PLATFORMMONTERING

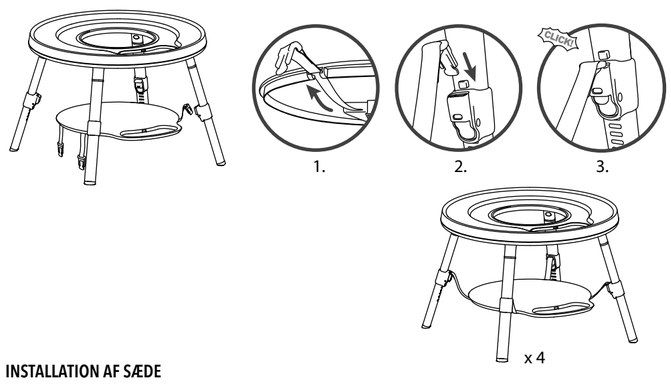

INSTALLATION AF SÆDE

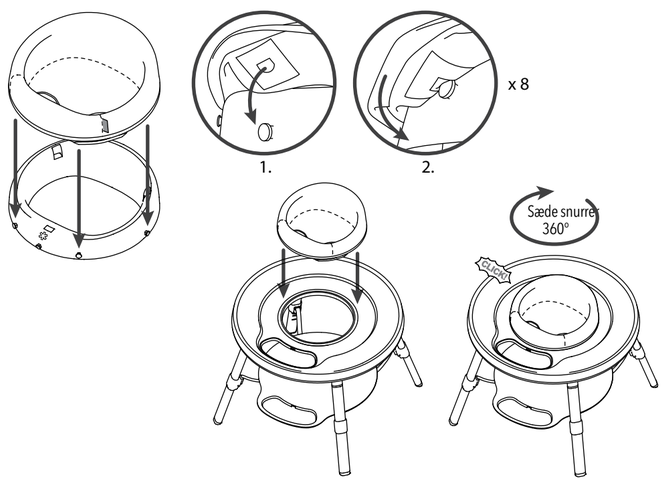

INSTALLATION AF LEGETØJ

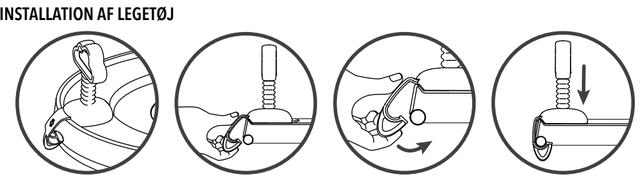

1. Placer legetøjet fladt på kanten af bordet (klemmen skubbes ud)
2. Skub Clip under Bord
3. Tryk ned på sugekoppen

OPSÆTNING SOM SPILLEBORD: Voksensamling påkrævet.

Fjern sæde og legetøj fra bordet (se "FLYTNING OG FJERNELSE AF LEGETØJ").

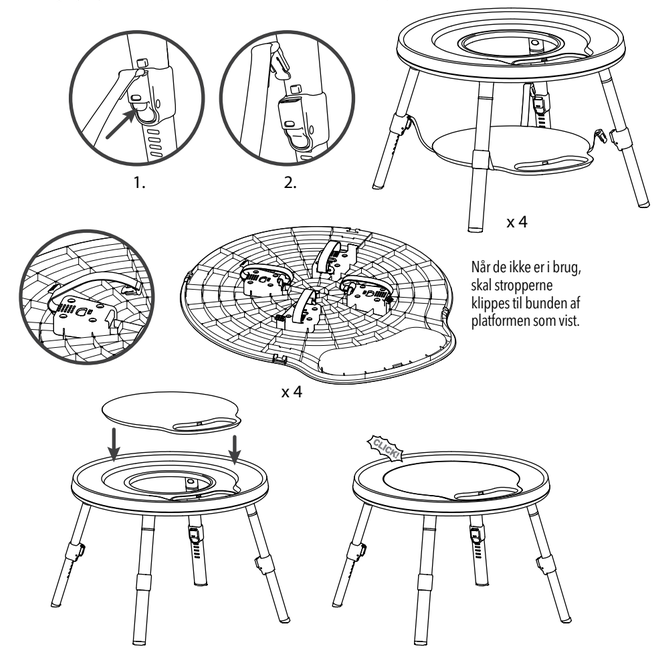

Når de ikke er i brug, skal stropperne klippes til bunden af platformen som vist.

KLAVER: (kræver 3 AAA-batterier) Installer/udskift batterier (kun af voksne):
- Åbn batteridækslet med en skruetrækker
- Indsæt eller udskift med 3 AAA1,5V batterier
- Sæt dækslet på igen, og fastgør skruerne med en skruetrækker

Ved slutningen af produktets levetid skal du fjerne batterierne fra produktet ved at følge instruktionerne for batteriudskiftning ovenfor. Bortskaf altid brugte batterier korrekt. Se afsnittet om oplysninger om sikkerhed og bortskaffelse. For at forlænge dette produkts levetid skal du fjerne batterierne, når legetøjet opbevares.

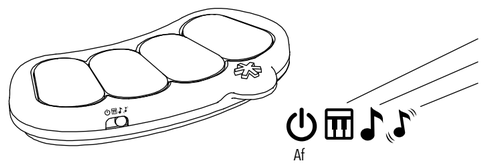

- Skab din egen musik.
- Hver tangent spiller en anden sang.
- Bevægelse får musikken til at spille. Når den er monteret på den nederste platform, aktiveres den ved at hoppe - fantastisk til at lære årsag og virkning.

INSTALLATION AF KLAVER PÅ BORD ELLER PLATFORM

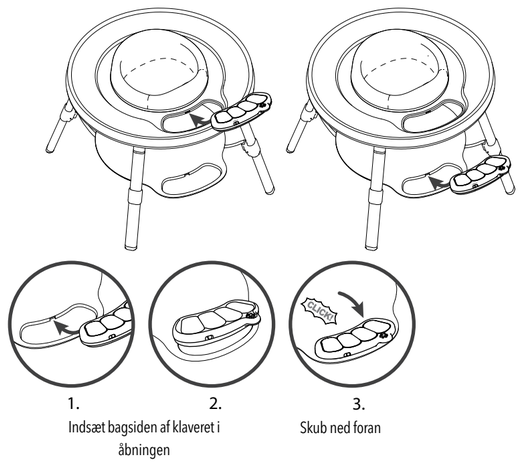

1. Indsæt bagsiden af klaveret i åbningen
2.
3. Skub ned foran

FLYTNING OG FJERNELSE AF LEGETØJ

1. Træk i sugekopfligen
2. Træk clipsen fra under bordet
3.

JUSTERING AF PLATFORMHØJDE
Fjern ALTID baby fra aktivitetscenteret før justering. Platformen kan fjernes, hvis babys fødder er fladt på platformen.

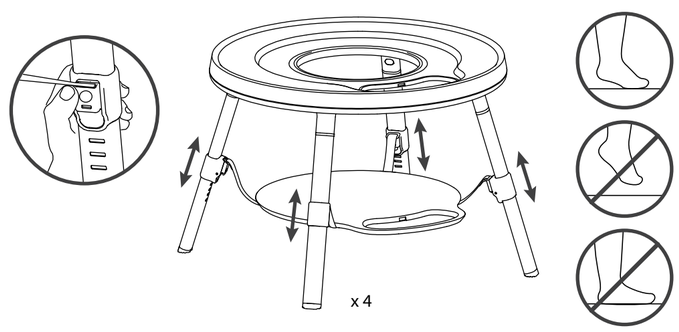

© Skip Hop, Inc.
50 W 23 ST, NY, NY 10010
In the US: 888.782.9548
www.skiphop.com
Made in Taiwan

Opfylder eller overgår ASTM F963, EN71 og gældende sikkerhedsstandarder.
EN14372 - Til snackskål

EU REPS:
Carter's Holdings B.V.
Prins Bernhardplein 200
1097 JB Amsterdam
The Netherlands

Fox Williams
10 Finsbury Square
London
EC2A 1AF, UK