SKIP*HOP®

303326.07

4m+

SILVER LINING CLOUD™

Aktivitets center

BRUKSANVISNING

GARANTI:

På Skip Hop är vi mycket stolta över kvaliteten på hantverket för varje artikel vi producerar. Vi är fast beslutna att tillhandahålla våra kunder förstklassiga, högkvalitativa, äkta Skip Hop-produkter genom auktoriserade Skip Hop-återförsäljare. Vi står bakom det genom följande garantier mot defekter i material och utförande.
Garantin kan inte överföras och gäller endast den ursprungliga köparen. Alla återbetalningar och byten utfärdas enligt Skip Hops gottfinnande. Garantin täcker inte:

- Skador orsakade av normalt slitage (d.v.s. kardborrslitage, etc.)
- Defekter som härrör från reparation eller ändring av produkten (förutom av Skip Hop)
- Defekter som uppstår på grund av felaktig användning, inklusive all användning eller skötsel som inte överensstämmer med produktens instruktioner
- Skador till följd av flygbolag eller flygplatspersonal
- Defekter som beror på felaktig förvaring, till exempel utomhus eller i fuktiga miljöer
- Produkter som säljs vidare, ges bort eller i något annat fall där du inte är den första och ursprungliga ägaren
- Produkter utan kvitto eller köpbevis
- Produkter som inte är köpta via en auktoriserad Skip Hop-återförsäljare (online eller i butik)

Åtgärder under denna garanti är begränsade till reparation eller utbyte av produkten eller komponenterna i produkten.
Under inga omständigheter kommer Skip Hop eller någon av dess återförsäljare, återförsäljare, distributörer eller återförsäljare att hållas ansvariga för oförutsedda, indirekta eller följdskador relaterade till produkten (inklusive någon reparerad eller utbytesprodukt eller komponent) eller dess användning. Vissa jurisdiktioner tillåter inte uteslutning eller begränsning av tillfälliga skador eller följdskador, så ovanstående begränsning och uteslutning kanske inte gäller dig.

Vid reklamation, vänd er till inköpsstället för produkten. Kvitto eller annat köpbevis ska kunna uppvisas.
KONSUMENTINFORMATION: SÄKERHET OCH AVFALLSHANTERING
Släng inte avfall från elektrisk elektronisk utrustning (WEEE), inklusive batterier, i osorterade kommunalt avfall; samla in separat. Kassera på WEEE-uppsamlingsplatser enligt lokala föreskrifter. WEEE innehåller kemikalier som är skadliga för miljön och människors hälsa. Slutanvändarens deltagande är avgörande för framgången för insamling av WEEE.

Släng inte WEEE i papperskorgen.

• Bränn inte batterier. Kassera batterier på ett säkert och lämpligt sätt. • Icke-uppladdningsbara batterier ska inte laddas. • Uppladdningsbara batterier får endast laddas under uppsikt av vuxen. • Förbrukade batterier ska tas bort från leksaken. • Matningsplintarna får inte kortslutas. • Olika typer av batterier eller nya och använda/gamla batterier får inte blandas. • Uppladdningsbara batterier ska tas ur leksaken innan de byts ut. • Blanda inte alkaliska, standard- (kol-zink) eller uppladdningsbara batterier.
• Batterier ska sättas i med rätt polaritet. • Ta ur batterierna för att förlänga produktens livslängd när leksaken är i förvaring.

FÖRSIKTIGT: Ändringar eller modifieringar som inte uttryckligen godkänts av den part som ansvarar för efterlevnaden kan upphäva användarens behörighet att använda utrustningen.
Denna enhet uppfyller del 15 av FCC-reglerna. Användningen är föremål för följande två villkor: (1) Denna enhet får inte orsaka skadliga störningar, och (2) denna enhet måste acceptera alla mottagna störningar, inklusive störningar som kan orsaka oönskad funktion.
OBS: Denna utrustning har testats och befunnits uppfylla gränserna för en digital enhet av klass B, i enlighet med del 15 av FCC-reglerna. Dessa gränser är utformade för att ge rimligt skydd mot skadliga störningar i en bostadsinstallation. Denna utrustning genererar, använder och kan utstråla radiofrekvensenergi och kan, om den inte installeras och används i enlighet med instruktionerna, orsaka skadliga störningar på radiokommunikation. Det finns dock ingen garanti för att störningar inte kommer att inträffa i en viss installation. Om den här utrustningen orsakar skadliga störningar på radio- eller tv-mottagning, vilket kan fastställas genom att slå av och på utrustningen, uppmuntras användaren att försöka korrigera störningen med en eller flera av följande åtgärder:
– Rikta om eller flytta mottagningsantennen.
– Öka avståndet mellan utrustningen och mottagaren.
– Anslut utrustningen till ett uttag på en annan krets än den som mottagaren är ansluten till.
– Rådfråga återförsäljaren eller en erfaren radio/TV-tekniker för hjälp.

CAN ICES-3 (B)/NMB-3(B)

Matskål:
För ditt barns säkerhet och hälsa:

VARNING! Använd alltid denna produkt under uppsikt av vuxen. Inspektera produkten före varje användning. Kasta bort den första tecken på skada eller svaghet. Denna produkt är inte en leksak. Kontrollera alltid matens temperatur före matning. Låt bli förvara i direkt solljus, eftersom detta kan skada produkten. Rengör produkten före första användningen. Inspektera & tvätta noggrant före första användningen och efter varje användning. Rengör efter varje användning, så snart som möjligt. Får inte frysa eller kokas.

⚠VARNING!

FALLRISK
Bebisar kan **FALLA** från produkten vilket resulterar i huvudskador.

• Lämna **ALDRIG** barnet utan tillsyn. Håll **ALLTID** barnet i sikte när det är i aktivitetscentret.
• Använd **ALDRIG** nära trappor, spisar eller ugnar, eldstäder, värmare, simbassänger eller andra farliga områden.
• Placera produkten på en plan, jämn yta för att undvika att den välter. **STRYPNINGSRISK**
Snören kan orsaka **STRYPNING**.
• Placera **INTE** föremål med ett snöre runt barnets hals, såsom huvsnören eller nappsnören.
• Häng **INTE** upp snören över produkten eller fäst snören på leksaker.
• Förvara alla komponenter som inte används utom räckhåll för barn.
• Använd inte Aktivitetscentret om det är skadat eller trasigt.
• Aktivitetscentret är till för ett barn som kan stödja sitt huvud utan hjälp. Sluta använda när barnet börjar gå utan hjälp.

SV Läs alla instruktioner före montering och användning av aktivitetscentret.

VIKTIGT! Spara instruktionerna för framtida bruk.

INNEHÅLL:

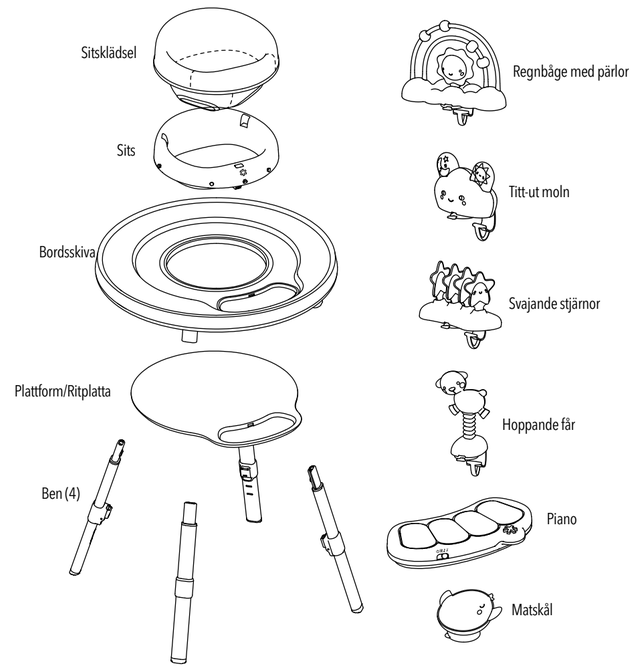

SKÖTSELRÅD:

Plastdelar: Torka av ytor med mild tvål och vatten. Lufttorka.
Matskål: Diska noggrant före användning. Tål diskmaskin, endast översta hyllan.
Tygdelar: Maskintvätt kallt, skonsamt program. Inget blekmedel. Torka platt. Stryk inte. Får ej kemtvättas.
Ritplatta: För att ta bort skolkrita, torka rent med en våt trasa.

MONTERA SOM AKTIVITETSCENTER

Monteras av vuxen.

VARNING: Använd inte till barn över 11 kg eller över 76 cm. Används endast till barn som kan hålla upp huvudet utan hjälp. Använd ej produkten när barnet börjar gå utan hjälp eller kan lyfta sig själv ur sitsen

Montering av ben

VIKTIGT Se till att alla fyra benen är ordentligt låsta innan du sätter ditt barn i sitsen.

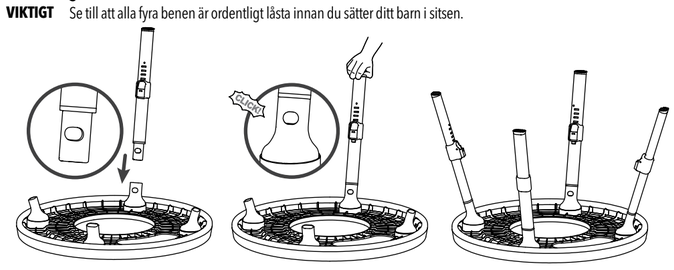

Montering av plattform

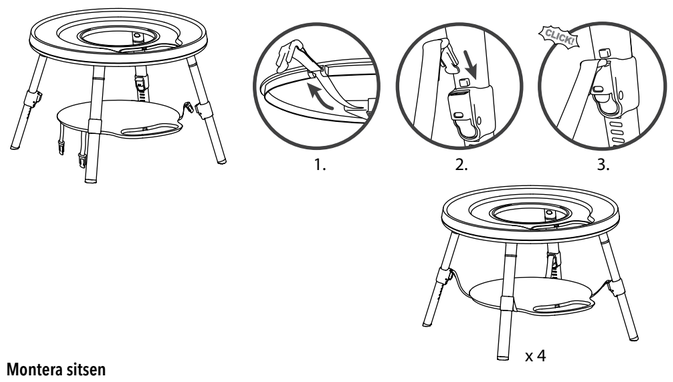

Montera sitsen

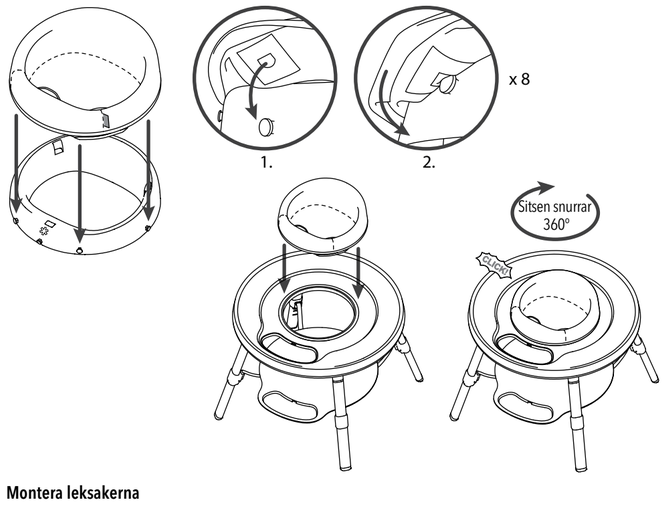

Montera leksakerna

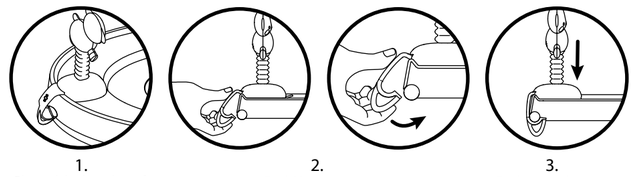

1. Placera leksaken plant på kanten av bordet (klämman skjuts ut)
2. Tryck klämman runt kanten
3. Tryck ner sugkoppen

MONTERA SOM LEKBORD

Monteras av vuxen

Ta bort sitsen och leksakerna från bordet (se "FLYTTA OCH TA BORT LEKSAKER").

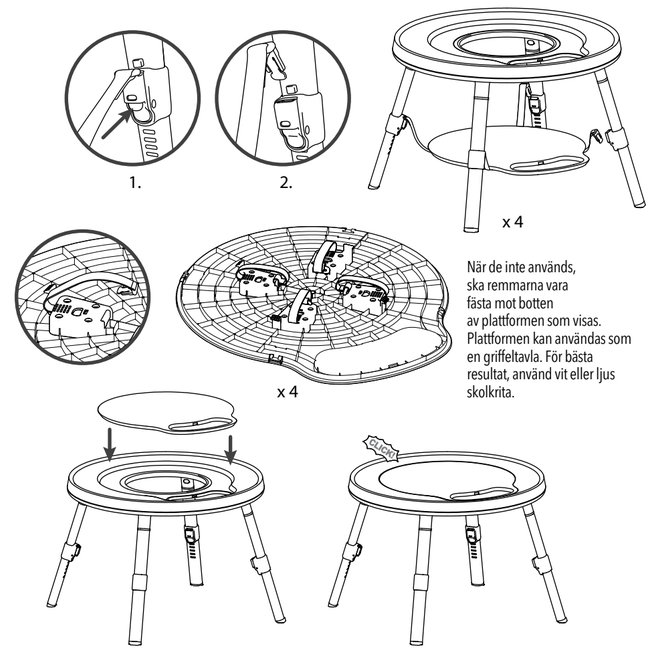

När de inte används, ska remmarna vara fästa mot botten av plattformen som visas. Plattformen kan användas som en griffeltavla. För bästa resultat, använd vit eller ljus skolkrita.

PIANO: (kräver 3 AAA-batterier)

Installera/byt batterier (endast av vuxna):
- Öppna batteriluckan med en skruvmejsel
- Sätt i eller ersätt med 3 AAA1,5V-batterier
- Sätt tillbaka locket och skruva fast skruvarna med en skruvmejsel

Vid slutet av produktens livslängd, ta bort batterierna från produkten genom att följa instruktionerna ovan för batteribyte. Kassera alltid använda batterier på rätt sätt. Se avsnittet om information om säkerhet och avfallshantering. För att förlänga produktens livslängd, ta ut batterierna när leksaken förvaras.

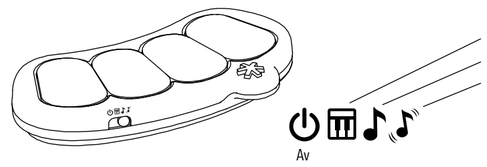

- Skapa din egen musik.
- Varje tangent spelar olika melodier.
- Rörelse gör att musiken spelas. När den är monterad på den nedre plattformen aktiveras den genom att hoppa - perfekt för att lära sig orsak och verkan.

INSTALLERA PIANO PÅ BORD ELLER PLATTFORM

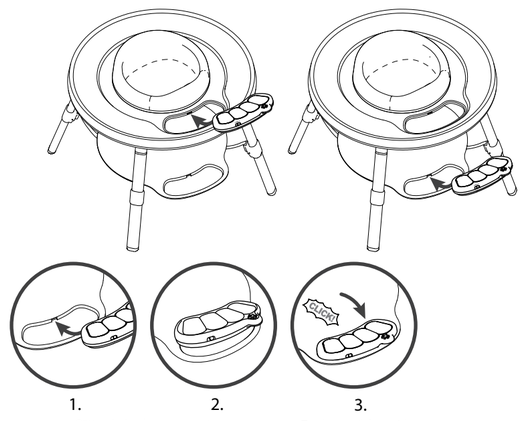

1. Sätt in baksidan av pianot i öppningen
2.
3. Tryck ner på framsidan

FLYTTA OCH TA BORT LEKSAKER

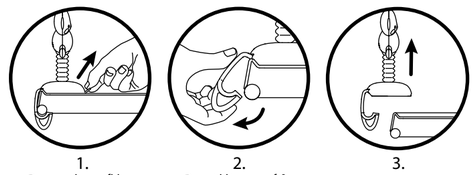

1. Dra i sugkoppsfliken
2. Dra ut klämman från bordskanten
3.

JUSTERING AV PLATTFORMENS HÖJD

Ta ALLTID bort barnet från Aktivitetscentretinnan du justerar höjden. Plattformen kan tas bort om barnets fötter är plant på plattformen.

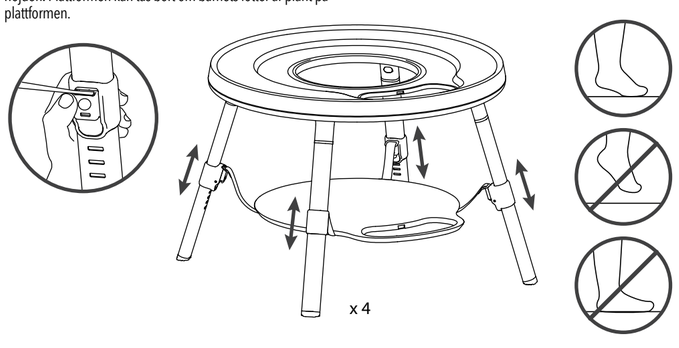

© Skip Hop, Inc.
50 W 23 ST, NY, NY 10010
In the US: 888.782.9548
www.skiphop.com
Made in China

EU REP:
Carter's Holdings B.V.
Prins Bernhardplein 200
1097 JB Amsterdam
The Netherlands

Uppfyller eller överträffar ASTM F963, EN71 och tillämpliga säkerhetsstandarder.

EN14372 - För matskål