SKIP*HOP® 304350.05

AGES 4m+

EXPLORE & MORE™ saltarín plegables pull repliable

jumpscape™ hoppgunga

BRUKERMANUAL

NORSK

Oppfyller eller overgår ASTM F963, EN71 og gjeldende sikkerhetsstandarder.

Produkt og farger kan variere noe.

Importerad av:
Amvina AB
Kemistvägen 10
183 79 Täby
Sweden

info@amvina.se
+46 8 732 88 50

© 2019 Skip Hop, Inc.

50 W 23 ST, NY, NY 10010
In the US: 888.782.9548
www.skiphop.com

EU REP:
Carter's Holdings B.V.
Prins Bernhardplein 200
1097 JB Amsterdam
The Netherlands

Made in China. Hecho en China. Fabriqué en Chine.
Hergestellt in China. Vervaardigd in China.
Fabricado na China. 中国制造。

GARANTI:

Hos Skip Hop er vi stolte av kvaliteten på håndverket til hvert eneste produkt vi produserer. Vi er forpliktet til å tilby våre kunder de beste, originale Skip Hop-produktene i høy kvalitet gjennom autoriserte Skip Hop-forhandlere. Vi står bak dette med følgende garantier mot mangler i materialer og utførelse.

Dette produktet er dekket av en 2-års garanti. Garantien kan ikke overføres og gjelder bare den opprinnelige kjøperen. Alle refusjoner og bytter utstedes etter Skip Hops skjønn. Garantien dekker ikke:

- Skader forårsaket av normal slitasje (dvs. slitasje på kroken osv.)
- Mangler som skyldes reparasjon eller endring av produktet (unntatt fra Skip Hop)
- Mangler som skyldes feil bruk, inkludert bruk eller stell som ikke er i samsvar med produktinstruksjonene
- Skader som følge av flyselskap eller flyplasspersonale
- Feil som skyldes feil oppbevaring, for eksempel utendørs eller i fuktige omgivelser
- Produkter som selges på nytt, gis bort, eller i andre tilfeller der du ikke er den første og originale eieren
- Produkter uten kvittering eller kjøpsbevis
- Produkter kjøpt utenfor Nord-Amerika
- Produkter som ikke er kjøpt gjennom en autorisert Skip Hop-forhandler (online eller i butikken)

Rettsmidler under denne garantien er begrenset til reparasjon eller erstatning av produktet eller komponentene i produktet. Under ingen omstendigheter vil Skip Hop eller noen av dets forhandlere, forhandlere, distributører eller forhandlere være ansvarlige for tilfeldige, indirekte eller følgeskader som er relatert til produktet (inkludert reparerte eller erstatningsprodukter eller komponenter) eller bruken av det. Noen jurisdiksjoner tillater ikke utelukkelse eller begrensning av tilfeldige skader eller følgeskader, så begrensningen og utelukkelsen ovenfor gjelder kanskje ikke for deg.

Kontakt kjøpsstedet ditt for garantispørsmål. Eller kontakt Amvina AB, kundtjanst@amvina.se

⚠ ADVARSEL

FALLSFARE
Babyer kan **falle** fra produktet og føre til hodeskader.
- La **ALDRI** barnet være uten tilsyn. Hold ALLTID barn i sikte mens det er i produktet.
- Bruk ALDRI i nærheten av trapper.
- For å unngå velte, plasser produktet på et plant, plant underlag.

STRANGULASJONSFARE
Strenger kan forårsake **STRANGULATION**.
- IKKE plasser gjenstander med en snor rundt barnets nakke, som hettsnører eller smokkesnorer.
- IKKE heng strengene over produktet eller fest strengene på leker.

- **HOLD INSTRUKSJONER FOR FREMTIDIG BRUK.**
- **IKKE BRUK BABYBUNKEREN SOM EN SVING!**
- Slutt å bruke dette produktet når du er barn:
  - kan stå flatbenet i produktet på høyeste justeringsnivå
  - kan løfte seg ut av setet eller begynner å klatre ut.
  - begynner å gå uten hjelp.
- Alder: 4m +. Ikke bruk med barn over 12 kg eller 76 cm. Kun til bruk for spedbarn som kan holde hodet uten hjelp og kan sitte opp uten hjelp.
- Juster IKKE høyden mens barnet sitter i produktet.
- Forsikre deg om at støttestroppene er festet ordentlig før du setter barnet i setet. Kontroller at de er sikre før hver bruk.
- Forsikre deg om at jumperbenene er forsvarlig låst på plass på en flat overflate før du setter barnet ditt i setet. Forsikre deg om at barnet er riktig og trygt plassert i setet til babyen.
- Vær oppmerksom på faren ved å la andre barn leke i nærheten av produktet.
- IKKE la andre barn svinge eller klatre opp den foldbare genseren.
- Anbefalt tidsbegrensning per økt er 20 minutter.
- Ikke bruk dette produktet hvis det er skadet eller ødelagt. Kast ved første tegn på skade eller svakhet.
- Bare reservedeler levert av produsenten skal brukes på produktet.
- Fjern og kast alt emballasjemateriale på riktig måte før bruk.

BATTERIINFORMASJON:
Ved slutten av produktets levetid, fjern batteriene fra produktet ved å følge instruksjonene for utskifting av batterier. Kast alltid brukte batterier på riktig måte. Se avsnitt om informasjon om sikkerhet og avhending. • Batterier skal settes inn med riktig polaritet. • Ikke brenn batterier. • Ikke-oppladbare batterier skal ikke lades. • Oppladbare batterier skal bare lades under tilsyn av voksne.• Oppladbare batterier skal tas ut av leketøyet før de lades. • Ubrukte batterier skal tas ut av leketøyet. • Forsyningsterminalene skal ikke kortsluttes. • Ulike typer batterier eller nye og brukte batterier skal ikke blandes. • Ikke bland alkaliske, standard (karbon-sink) eller oppladbare batterier.

FORBRUKERINFORMASJON: SIKKERHET OG AVFALLSHÅNDTERING
Ta ut batteriene fra produktet ved å følge instruksjonene for å skifte batteri. Stoffer som brukes i batterier gir potensielle miljø- og helseeffekter. Ikke bland uttjente batterier med annet avfall. Hold uttjente batterier atskilt. Ikke kast på deponi eller ved forbrenning. Returner brukte batterier til kjøpsstedet eller resirkuleringssenteret. Resirkuler alle uttjente batterier i henhold til lokale forskrifter. Kast ikke avfall fra elektrisk og elektronisk utstyr (WEEE), inkludert batterier, i usortert kommunalt avfall; samle separat. Kast på WEEE-innsamlingssteder i henhold til lokale forskrifter. WEEE inneholder kjemikalier som er farlige for miljøet og menneskers helse. Sluttbrukerens deltakelse er avgjørende for suksessen med WEEE-innsamling.

CAN ICES-3 (B)/NMB-3(B)

FORSIKTIG: Endringer eller modifikasjoner som ikke er uttrykkelig godkjent av parten som er ansvarlig for overholdelse, kan ugyldiggjøre brukerens autoritet til å bruke utstyret.
Denne enheten er i samsvar med del 15 av FCC-reglene. Drift er underlagt følgende to betingelser: (1) Denne enheten kan ikke forårsake skadelig forstyrrelse, og (2) denne enheten må godta enhver mottatt forstyrrelse, inkludert forstyrrelser som kan forårsake uønsket drift. Endringer eller modifikasjoner som ikke er uttrykkelig godkjent av parten som er ansvarlig for overholdelse, kan ugyldiggjøre brukerens autoritet til å bruke utstyret.
MERK: Dette utstyret er testet og funnet å overholde grensene for en klasse B digital enhet, i henhold til del 15 av FCC-reglene. Disse grensene er utformet for å gi rimelig beskyttelse mot skadelig interferens i en boliginstallasjon. Dette kan forårsake skadelig interferens i radiokommunikasjon. Det er imidlertid ingen garanti for at forstyrrelser ikke vil forekomme i en bestemt installasjon. Hvis dette utstyret forårsaker skadelig interferens i radio- eller fjernsynsmottak, som kan bestemmes ved å slå utstyret av og på, oppfordres brukeren til å prøve å korrigere forstyrrelsen ved å gjøre et eller flere av følgende tiltak:

- Omorienter eller flytt mottakerantennen.
- Øk skillet mellom utstyret og mottakeren.
- Koble utstyret til en stikkontakt på en annen krets enn den som mottakeren er koblet til.
- Kontakt forhandleren eller en erfaren radio / TC-tekniker for å få hjelp.

NO Les alle instruksjoner og advarsler før montering og bruk av den stasjonære JumpscapeTM Hoppgunga.

VIKTIG! FORTSETT FREMTIDIG REFERANSE.

INNHOLD:

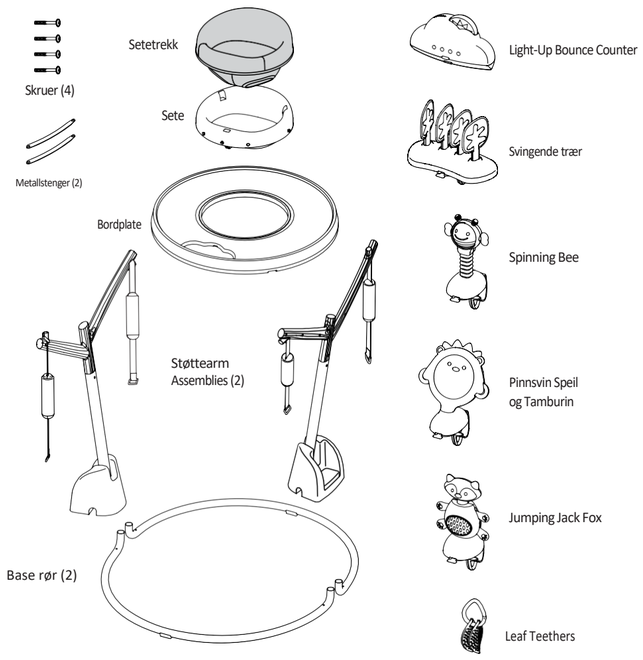

Phillips skrutrekker kreves for montering.

RENGJØRING OG STELL:

Plastdeler: Tørk av overflater med mild såpe og vann. Lufttørk.
Setetrekk: Maskinvask kaldt, skånsomt syklus. Ikke noe blekemiddel. Lufttørk. Ikke stryk.
VIKTIG: Vær forsiktig ved utpakking og montering. Undersøk produktet ofte for skadede, manglende eller løse deler.

VOKSENT MONTERING KREVES.

BASISRØR / MONTERING AV ARM:

Bruk bare skruer og metallstenger som følger med, og monter dem med en stjerneskrutrekker. **IKKE BRUK KRAFTVERKTØY!**

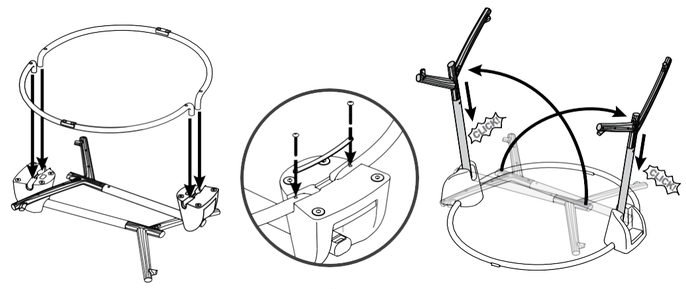

1. Monter basen opp ned. Plasser baserørene (2) på støttearmen.
2. Skru metallstenger inn Bunnrør 2 med skrutrekker (ikke Inkludert).
3. Vend basen høyre side opp. Trekk opp støttearmen og klikk ned i basen.

MONTERING AV BORDET OG HØYDEJUSTERING:

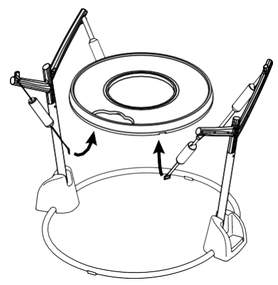

Høyden justeres ved å feste stroppestøtteringer til en av de 5 krokplassene under bordplaten. (1 for høyeste barn / 5 for minste barn.)

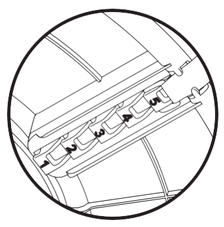

Før stroppene gjennom føringskanalene for å feste.

Babyens føtter skal plasseres som vist:

VIKTIG! Sørg for å feste til samme nummer på alle ringene slik at de har samme høyde.
Fjern ALLTID babyen fra genseren før du justerer høyden. Forsikre deg om at stroppringene er festet ordentlig før du setter barnet i setet. Kontroller at de er sikre før hver bruk.

SETTEINSTALLASJON:

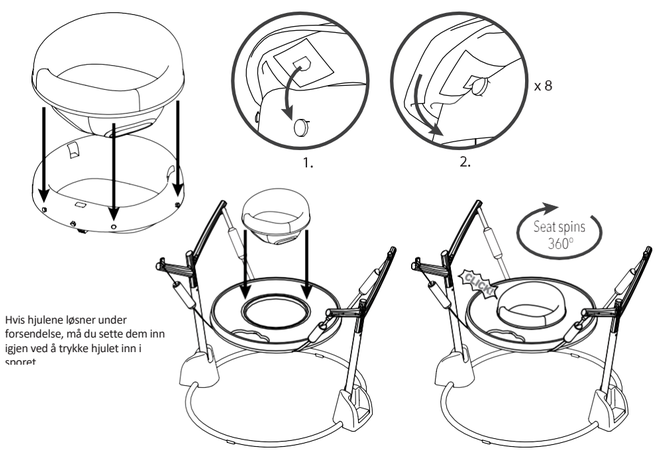

1.
2.

Hvis hjulene løsner under forsendelse, må du sette dem inn igjen ved å trykke hjulet inn i sporet

INSTALLERE LEKER:

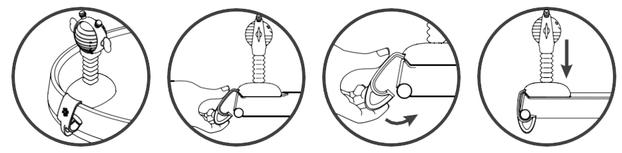

1. Plasser leketøy på kanten av bordplaten (klemmen skyves ut)
2. Skyv klipsen under bordplaten
3. Trykk ned sugekoppen

FLYTTE OG FJERNE LEKER:

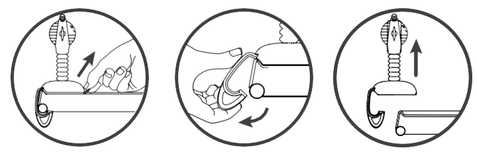

1. Trekk i sugekoppen
2. Trekk klips under bordplaten
3. Fjern fra bordplaten

OPPLYSNING OM BELYSNINGSTELLER (krever 3 AAA-batterier):

Installer / bytt batterier (kun for voksne):
- Åpne batteridekselet med skrutrekker
- Sett inn eller bytt ut med 3 AAA 1,5V batterier. Sørg for å sette inn med riktig polaritet.
- Sett på plass dekselet og fest skruene med

Ved slutten av produktets levetid, fjern batteriene fra produktet ved å følge instruksjonene for utskifting av batterier. Kast alltid brukte batterier på riktig måte. Se avsnitt om informasjon om sikkerhet og avhending. For å forlenge levetiden til dette produktet, ta ut batteriene når leketøyet lagres.

- **Solknapp:** Spiller av 4 forskjellige lyder og lyseffekter når babyen trykker på den.
- **Strøm:** På og av
- **Lyd:** Slå lyder på eller av
- **Lys:** Slå barnelys på eller av
- **Historie**: Trykk en gang for å se siste antall sprett, trykk igjen innen 5 sekunder for å se høyt antall. Count vil forbli på skjermen i 5 sekunder. Hold nede knappen i 5 sekunder for å tilbakestille den høye poengsummen til null. Poengene tilbakestilles når batteriene byttes.

Funksjoner:
- Hver 100 sprett vil bli belønnet med lyd- og lyseffekter.

- Når den er slått av (eller tidsavbrudd) lagrer sprettelleren lyd- og lysinnstillinger for neste økt. Det vil også lagre tellingen fra forrige økt og høyt antall.

- Påminnelser om bruk vil signalere etter 10 og 20 minutter (anbefalt bruk per økt er 20 minutter).

- Etter 30 sekunder med inaktivitet vil lys og lyder spille for å lokke babyen til å bevege seg. Hvis det ikke er noen bevegelse etter 1 minutt, vil den samme sekvensen spilles av og displayet går i dvale. Enhver bevegelse i løpet av denne tiden vil vekke enheten, og sprettelleren fortsetter å telle.

- Etter 30 minutters inaktivitet vil enheten slå seg av automatisk. Nåværende antall sprett vil bli lagret i historikken, så vel som den hittil høyeste tellingen. Trykk på av / på-knappen for å starte på nytt.

- Antall vil maksimalt være 9999. Trykk på / av for å nullstille.

INSTALLASJON AV OPPSTARTSTELLER PÅ TOPP OVERFLATE:

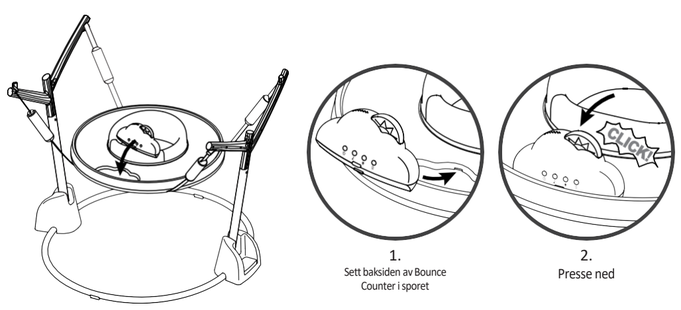

1. Sett baksiden av Bounce Counter i sporet
2. Presse ned

DEMONTERES FOR LAGRING:

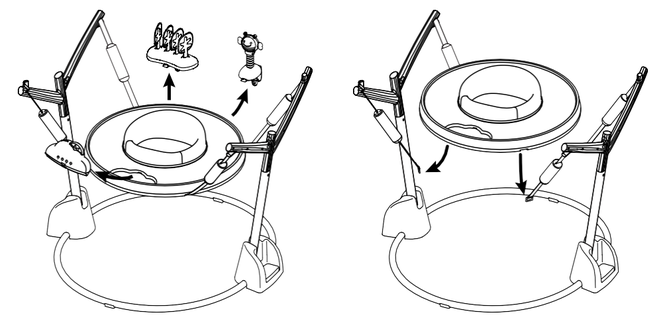

1. Fjern alle lekene
2. Koble alle stroppene fra bordplaten

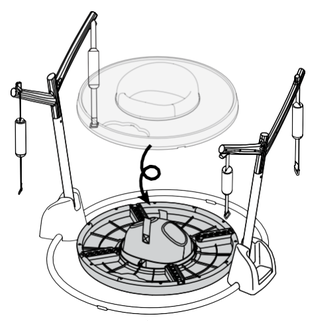

3. Snu bordplaten opp ned mellom baserørene.

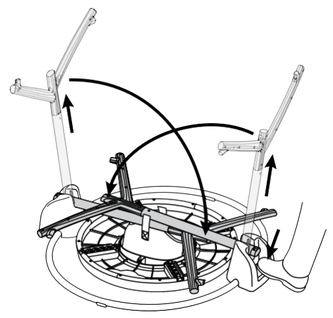

4. For å brette bena: Mens du trykker ned på fotpedalen, trekker du opp på støttearmen og bretter mot midten. Gjenta på den andre siden.

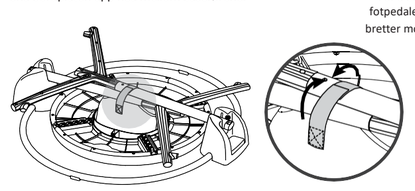

5. Pakk krok-n-løkkeremmen på bunnen av setet rundt bena for å feste.